PROFILI ORIENTABILI: P02C

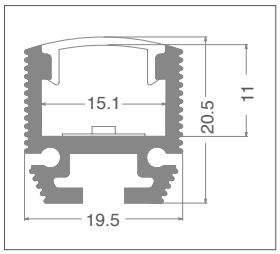

CARATTERISTICA
Profilo orientabile 180° con funzione wall-washer per montaggio a superficie.

IMPIEGABILE CON STRISCE LED DI LARGHEZZA MASSIMA
14 mm.

MASSIMA POTENZA CONSIGLIATA:
30W/m

MATERIALE
Profilo in alluminio 6063 con schermo in PMMA bianco.

ACCESSORI INCLUSI
Ogni barra da 3 metri è completa di 3 coppie di tappi di chiusura (con foro e senza foro) e 3 coppie di staffe orientabili.

MONTAGGIO
A superficie con le apposite staffe. Il cablaggio può essere in linea con il profilo o uscire dalla parte inferiore.

CONFEZIONE
Fornito in confezioni di 5 barre da 3 metri complete di schermo ed accessori. Accessori per ulteriori cambi disponibili con codice separato.

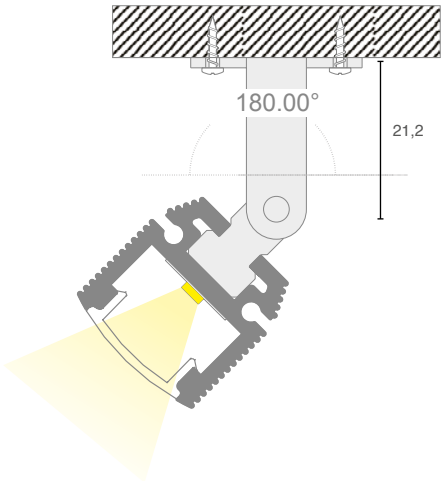

Taglio di profili Project su misura*:

costo fisso di lavorazione a pezzo VA04

* Forniti con gli accessori di montaggio.

IP20

art	Descrizione	L1	H	L	8011905	
P02C-S-PF-300 ◆	profilo completo di schermo ed accessori	19,5	20,5	3000	912611	1 / 5

MAX 14mm

PMMA

◆ Fino ad esaurimento scorte

art	Descrizione	8011905	
P02C-A-EC ◆	3+3 tappi finali in metallo	912628	1

art	Descrizione	8011905	
P02C-A-OB ◆	3 Paia di staffe orientabili in metallo	912635	1

◆ Fino ad esaurimento scorte